AGROSELECTOR® arCus®

ELEKTRONISCHE SORTIERUNG

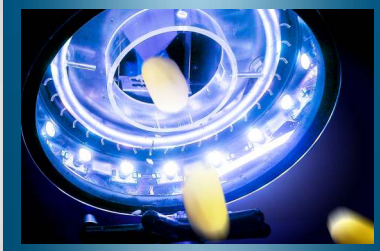

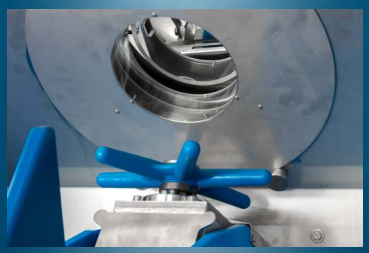

OPERATION 24/7

Kapazität 8 t/h
abhängig von der Produktgröße

Sortiermaschine für geschälte Produkte

für geschälte Kartoffeln

für geschälte Möhren und Babykarotten

für geschälte Zwiebeln

für geschälte Rote Beete

High Power LED
Einsatz von stromsparenden, langlebigen LEDs im Messkopf

robust und pflegeleicht
einstellbare Reinigungsautomatik und modernes *Hygienic-Design*

Fernwartung
Software Updates und Fernwartung via Internet mit *military-grade* Verschlüsselung

arCus®

select®
Analyse- und Sortiertechnik

Mühlauer Straße 18
D-09232 Hartmannsdorf
Germany

Tel.: +49 3722 73110
www.select.gmbh

AGROSELECTOR® arCus®

Auswerfer

- ein elektrisch angetriebener Gummifingerstern (international patentiert)

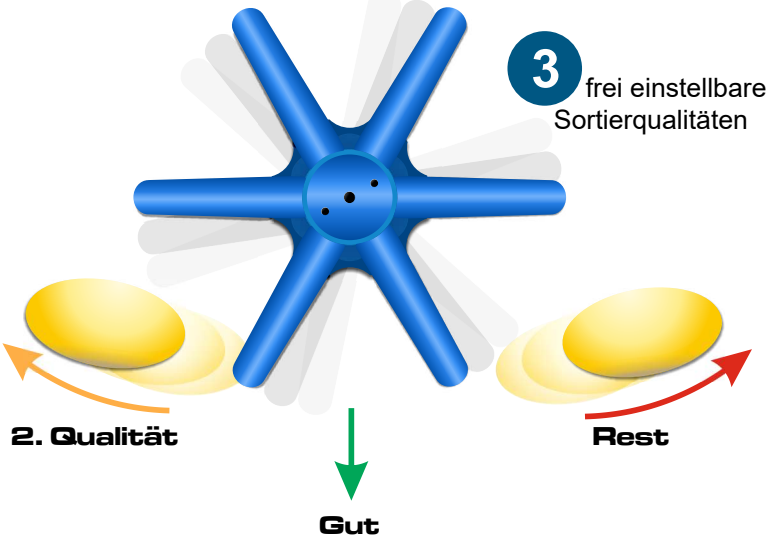

- Sortierfachzuordnung jederzeit frei wählbar

Sortiermerkmale

- Betrachtung der gesamten Produktoberfläche
- Farbwerte und Kontrastunterschiede auf der Oberfläche
- Schalenreste
- Faulstellen, Ergrünungen
- rote, braune, schwarze Flecken
- Größe, äußere Form

Volle Kontrolle in *Full* HD

- moderner 21" Touch-Panel mit *Full* HD-Display als zentrale Schnittstelle für den Bediener
- leichter und schneller Einstieg in die elektronische Sortierung mit professioneller Software
- Live Bild-Funktion für eine realistische Anzeige der gescannten Objekte sowie die farbige Markierung der Fehlerstellen
- umfangreiche Überwachungs- und Statistikfunktionen

Alles schon dran

- Auslieferung der Sortiermaschine in fertig montierten Zustand
- dadurch schneller und einfacher Einbau in bestehende Produktionslinien

Anschlüsse

- Elektro
  - 400V / 50Hz / 2,6kVA
  - 3P + N + PE
- Wasser und Druckluft
  - für Reinigungsautomatik
  - 3/4" Rohranschluss

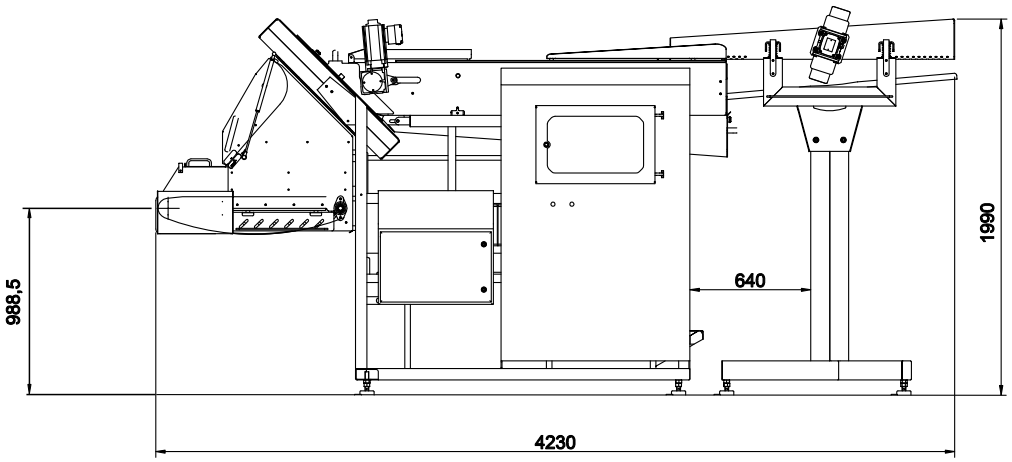

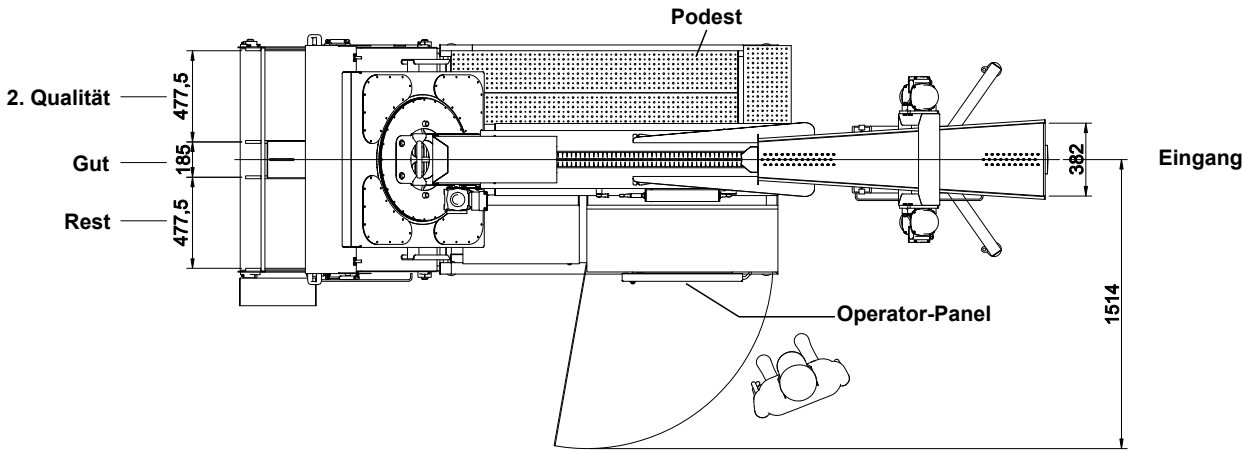

german